CENTRALNA KOMISJA EGZAMINACYJNA

Arkusz zawiera informacje prawnie chronione do momentu rozpoczęcia egzaminu

Nazwa kwalifikacji: **Wytwarzanie wyrobów stolarskich**
Oznaczenie kwalifikacji: **AU.15**
Wersja arkusza: **SG**
Czas trwania egzaminu: **60 minut**

AU.15-SG-22.01

EGZAMIN POTWIERDZAJĄCY KWALIFIKACJE W ZAWODZIE

Rok 2022
CZĘŚĆ PISEMNA

PODSTAWA PROGRAMOWA 2017

Instrukcja dla zdającego

1. Sprawdź, czy arkusz egzaminacyjny zawiera 11 stron. Ewentualny brak stron lub inne usterki zgłoś przewodniczącemu zespołu nadzorującego.
2. Do arkusza dołączona jest KARTA ODPOWIEDZI, na której w oznaczonych miejscach:
   – wpisz oznaczenie kwalifikacji,
   – zamaluj kratkę z oznaczeniem wersji arkusza,
   – wpisz swój numer PESEL*,
   – wpisz swoją datę urodzenia,
   – przyklej naklejkę ze swoim numerem PESEL.
3. Arkusz egzaminacyjny zawiera test składający się z 40 zadań.
4. Za każde poprawnie rozwiązane zadanie możesz uzyskać 1 punkt.
5. Aby zdać część pisemną egzaminu musisz uzyskać co najmniej 20 punktów.
6. Czytaj uważnie wszystkie zadania.
7. Rozwiązania zaznaczaj na KARCIE ODPOWIEDZI długopisem lub piórem z czarnym tuszem/atramentem.
8. Do każdego zadania podane są cztery możliwe odpowiedzi: A, B, C, D. Odpowiada im następujący układ kratek w KARCIE ODPOWIEDZI:

9. Tylko jedna odpowiedź jest poprawna.
10. Wybierz właściwą odpowiedź i zamaluj kratkę z odpowiadającą jej literą – np., gdy wybrałeś odpowiedź „A”:

11. Staraj się wyraźnie zaznaczać odpowiedzi. Jeżeli się pomylisz i błędnie zaznaczysz odpowiedź, otocz ją kółkiem i zaznacz odpowiedź, którą uważasz za poprawną, np.

12. Po rozwiązaniu testu sprawdź, czy zaznaczyłeś wszystkie odpowiedzi na KARCIE ODPOWIEDZI i wprowadziłeś wszystkie dane, o których mowa w punkcie 2 tej instrukcji.

Pamiętaj, że oddajesz przewodniczącemu zespołu nadzorującego tylko KARTĘ ODPOWIEDZI.

Powodzenia!

** w przypadku braku numeru PESEL – seria i numer paszportu lub innego dokumentu potwierdzającego tożsamość*

Układ graficzny
© CKE 2020

Więcej arkuszy znajdziesz na stronie: arkusze.pl

Zadanie 1.

Który materiał stolarski jest przedstawiony na ilustracji?

A. tarcica.
B. płyta wiórowa.
C. płyta stolarska listewkowa.
D. płyta stolarska komórkowa.

Zadanie 2.

I. II. III. IV.

Graficzne oznaczenie przekroju płyty MDF przedstawiono na rysunku

A. I.
B. II.
C. III.
D. IV.

Zadanie 3.

Zapis zamieszczony na rysunku technicznym oznacza

A. łuk o długości 29 m
B. łuk o długości 29 mm
C. odcinek o długości 29 m
D. odcinek o długości 29 mm

Zadanie 4.

Na ilustracji przedstawiono drzwi o konstrukcji

A. płytowej.
B. listwowej.
C. klepkowej.
D. płycinowej.

Więcej arkuszy znajdziesz na stronie: arkusze.pl

Zadanie 5.

Do montażu mebli skrzyniowych należy zastosować

A. prasę śrubową.
B. ramę montażową.
C. prasę membranową.
D. prasę wielopółkową.

Zadanie 6.

Określ prawidłową kolejność operacji technologicznych wykonania nogi stołu o konstrukcji oskrzyniowej.

A. Manipulacja wstępna, struganie powierzchni bazowych, struganie grubościowo-szerokościowe, piłowanie na dokładny wymiar, szlifowanie, wykonanie gniazd.
B. Manipulacja wstępna, struganie powierzchni bazowych, piłowanie na dokładny wymiar, struganie grubościowo-szerokościowe, wykonanie gniazd, szlifowanie.
C. Manipulacja wstępna, struganie powierzchni bazowych, struganie grubościowo-szerokościowe, piłowanie na dokładny wymiar, wykonanie gniazd, szlifowanie.
D. Manipulacja wstępna, struganie powierzchni bazowych, struganie grubościowo-szerokościowe, szlifowanie, piłowanie na dokładny wymiar, wykonanie gniazd.

Zadanie 7.

Wykonanie drzwi – proces technologiczny
(fragment)

- *Pobranie materiału z magazynu*
- Piłowanie wstępne
- Piłowanie na dokładny wymiar
- Okleinowanie wąskich płaszczyzn
- Wykonanie gniazd na zawiasy
- Okuwanie
- …….

Ostatnią czynnością w przedstawionym procesie technologicznego wykonania drzwi jest

A. kontrola.
B. trasowanie.
C. magazynowanie.
D. struganie grubościowo-szerokościowe.

Więcej arkuszy znajdziesz na stronie: arkusze.pl

Zadanie 8.

Który z przedstawionych łączników należy zastosować do wykonania rozłącznych złącz konstrukcyjnych w meblu skrzyniowym?

Łącznik 1.

Łącznik 2.

Łącznik 3.

Łącznik 4.

A. Łącznik 1.
B. Łącznik 2.
C. Łącznik 3.
D. Łącznik 4.

Zadanie 9.

Jednokrotne przetarcie kłody na traku ramowym, to przetarcie

A. na ostro.
B. segmentowe.
C. promieniowe.
D. z pryzmowaniem.

Zadanie 10.

Profil przedstawiony na ilustracji został wykonany metodą

A. gięcia.
B. strugania.
C. piłowania.
D. frezowania.

Zadanie 11.

Na ilustracji przedstawiono

A. wał nożowy.
B. frez nasadzany.
C. wałek szlifierski.
D. głowicę frezarską.

Więcej arkuszy znajdziesz na stronie: arkusze.pl

Zadanie 12.

W opisie wymiarów piły dużą literą **D** oznacza się

A. średnicę zewnętrzną.
B. podziałkę uzębienia.
C. grubość brzeszczotu.
D. średnicę otworu mocowania.

Zadanie 13.

Określ, zgodnie z technologią, kolejność czynności wykonywanych podczas wymiany frezu na frezarce dolnowrzecionowej.

A. Zablokowanie wrzeciona, wymiana frezu, odłączenie zasilania, odblokowanie wrzeciona, ustawienie osłon.
B. Odłączenie zasilania, zablokowanie wrzeciona, wymiana frezu, odblokowanie wrzeciona, ustawienie osłon.
C. Odłączenie zasilania, ustawienie osłon, wymiana frezu, zablokowanie wrzeciona, odblokowanie wrzeciona.
D. Zablokowanie wrzeciona, odłączenie zasilania, wymiana frezu, ustawienie osłon, odblokowanie wrzeciona.

Zadanie 14.

Przysiek to dłuto wykorzystywane do

A. toczenia tralek.
B. dłutowania gniazd.
C. fazowania krawędzi.
D. wykonywania płaskorzeźby.

Zadanie 15.

Wyrwania włókien podczas strugania elementów z drewna mogą powstać w wyniku strugania

A. zbyt ostrymi nożami.
B. zgodnie z przebiegiem włókien.
C. ze zbyt małą prędkością posuwu.
D. niezgodnie z przebiegiem włókien.

Zadanie 16.

Przy ustawianiu noży w strugarce grubiarce, niezbędny jest

A. manometr.
B. mikrometr.
C. szczelinomierz.
D. czujnik zegarowy.

Więcej arkuszy znajdziesz na stronie: arkusze.pl

Zadanie 17.

Głębokość wykonanego gniazda Ø8 należy zmierzyć

A. suwmiarką.
B. miarą zwijaną.
C. miarą drewnianą.
D. szczelinomierzem.

Zadanie 18.

Pierwszy etap procesu pozyskiwania forniru do produkcji sklejki przewiduje oddziaływanie gorącą wodą na drewno. W tym celu wykorzystuje się specjalnie skonstruowane

A. parniki.
B. warniki.
C. autoklawy.
D. doły warzelniane.

Zadanie 19.

Sposobem plastycznej obróbki drewna **nie jest**

A. ściskanie.
B. zgniatanie.
C. wyrzynanie.
D. walcowanie.

Zadanie 20.

W którym połączeniu wzajemne położenie elementów tworzy charakterystyczną literę T?

A. Równoległym.
B. Krzyżowym.
C. Półkrzyżowym.
D. Narożnikowym.

Zadanie 21.

Na przedstawionym rysunku nad linią odniesienia w miejscu „?” należy wpisać oznaczenie

A. okleiny.
B. zszywki.
C. rodzaju doklejki.
D. połączenia klejonego.

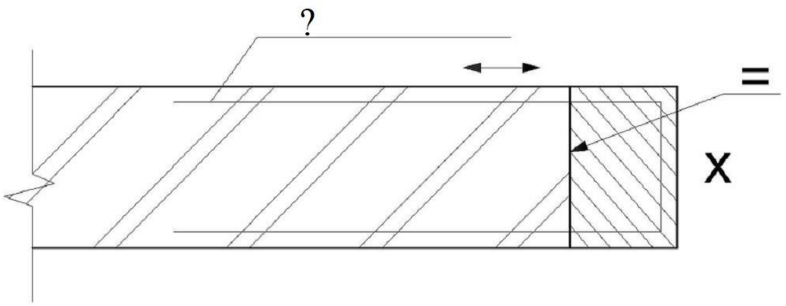

Więcej arkuszy znajdziesz na stronie: arkusze.pl

Zadanie 22.

Metodą stosowanie której zapewnia najmniejsze zużycie na jednostkę powierzchni materiałów lakierniczych podczas wykańczania elementów płytowych jest

A. polewanie.
B. zanurzanie.
C. nakładanie walcowe.
D. natrysk pneumatyczny.

Zadanie 23.

Składnikiem przyśpieszającym proces sieciowania lakieru poliuretanowego jest

A. katalizator.
B. wypełniacz.
C. utwardzacz.
D. rozpuszczalnik.

Zadanie 24.

Do okleinowania elementów płytowych o powierzchni profilowanej należy użyć prasy

A. śrubowej.
B. membranowej.
C. jednopółkowej.
D. wielopółkowej.

Zadanie 25.

Nakładając obrzeże typu PCV i ABS przy użyciu okleiniarki, należy zastosować klej

A. topliwy.
B. glutynowy.
C. neoprenowy.
D. polioctanowinylowy.

Więcej arkuszy znajdziesz na stronie: arkusze.pl

Zadanie 26.

I.

II.

III.

IV.

Wkręt typu konfirmat przedstawiono na ilustracji

A. I.
B. II.
C. III.
D. IV.

Zadanie 27.

Określ prawidłową kolejność czynności wykonywanych podczas ostrzenia pił ręcznych.

A. Ostrzenie, równanie, rozwieranie, nacinanie, czyszczenie.
B. Czyszczenie, równanie, nacinanie, rozwieranie, ostrzenie.
C. Ostrzenie, czyszczenie, rozwieranie, nacinanie, równanie.
D. Czyszczenie, ostrzenie, równanie, rozwieranie, nacinanie.

Zadanie 28.

Zabrudzony żywicą stół roboczy strugarki wyrówniarki należy oczyścić

A. szczotką drucianą.
B. szpachelką metalową.
C. ściereczką zwilżoną terpentyną.
D. ściereczką zwilżoną wodą z detergentem.

Zadanie 29.

Tolerancja wymiarowa to różnica między wymiarami

A. granicznymi.
B. nominalnymi.
C. gabarytowymi.
D. rzeczywistymi.

Więcej arkuszy znajdziesz na stronie: arkusze.pl

Zadanie 30.

Prawidłowo zabezpieczone czoła tarcicy przed nadmiernym nasłonecznieniem zapobiegają przed ich

A. gniciem.
B. pękaniem.
C. pęcznieniem.
D. zszarzeniem.

Zadanie 31.

Jaki mebel przedstawiono na ilustracji?

A. Stolik.
B. Biurko.
C. Serwantkę.
D. Sekretarzyk.

Zadanie 32.

Najbardziej znane zabytkowe meble kolbuszowskie były wytwarzane w Polsce w okresie

A. baroku.
B. secesji.
C. renesansu.
D. klasycyzmu.

Więcej arkuszy znajdziesz na stronie: arkusze.pl

Zadanie 33.

Na ilustracji przedstawiono sposób konserwacji miejsc po

A. przypaleniu.
B. przebarwieniu.
C. śladach gwoździ.
D. chodnikach owadzich.

Zadanie 34.

Podczas użytkowania stołu wykończonego politurą szelakową pojawiła się matowa plama. Uszkodzenie to mogło powstać w wyniku

A. rozlania alkoholu.
B. przesuwania naczyń.
C. rozlania oliwy z oliwek.
D. długotrwałego nasłonecznienia.

Zadanie 35.

Na wąskiej czołowej płaszczyźnie płyty stołu, wykonanej z drewna litego, powstały pęknięcia. Uszkodzenie to mogło powstać w wyniku

A. braku ogrzewania w pomieszczeniu.
B. zbyt wysokiej wilgotności otoczenia.
C. zbyt niskiej wilgotności materiału zastosowanego na płytę stołu.
D. za wysokiej wilgotności materiału zastosowanego na płytę stołu.

Zadanie 36.

Imitacja rysunku drewna polegająca na nakładaniu kilku warstw farby, to technika zwana

A. intarsją.
B. snycerką.
C. inkrustacją.
D. fladrowaniem.

Więcej arkuszy znajdziesz na stronie: arkusze.pl

Zadanie 37.

Działanie środków chemicznych przeznaczonych do usuwania starych powłok malarsko-lakierniczych, należy sprawdzić na

A. fragmencie boku.
B. fragmencie drzwi.
C. dowolnym fragmencie mebla.
D. niewidocznym fragmencie mebla.

Zadanie 38.

Użytkowanie szuflady doprowadziło do wypadnięcia kulek i uszkodzenia koszyka łożyska prowadnicy szufladowej. Naprawa powinna polegać na

A. wymianie szuflady.
B. włożeniu wypadniętych kulek.
C. wymianie prowadnicy kulkowej.
D. naprawie uszkodzonego koszyka łożyska.

Zadanie 39.

Wykonując naprawę elementu intarsjowanego, należy użyć

A. drewna gatunków iglastych.
B. dowolnych gatunków oklein.
C. wyłącznie gatunków egzotycznych.
D. gatunków oklein zastosowanych w tym elemencie.

Zadanie 40.

Po wymianie drzwi w szafie dwudrzwiowej kontroli jakości naprawy **nie podlega**

A. sposób nawiercenia gniazd.
B. prawidłowość działania okuć.
C. ustawienie szerokości przymyku.
D. prawidłowość zamocowania zawiasów.

Więcej arkuszy znajdziesz na stronie: arkusze.pl