Więcej arkuszy znajdziesz na stronie: arkusze.pl

Układ graficzny © CKE 2019

CENTRALNA KOMISJA EGZAMINACYJNA

EGZAMIN POTWIERDZAJĄCY KWALIFIKACJE W ZAWODZIE
Rok 2022
ZASADY OCENIANIA

Arkusz zawiera informacje prawnie chronione do momentu rozpoczęcia egzaminu

Nazwa kwalifikacji: **Organizacja robót związanych z budową i eksploatacją sieci gazowych**
Oznaczenie arkusza: **BD.19-01-22.01-SG**
Oznaczenie kwalifikacji: **BD.19**
Numer zadania: **01**
Wersja arkusza: **SG**

PODSTAWA PROGRAMOWA 2017

Wypełnia egzaminator

Kod ośrodka ☐☐☐☐☐☐ – ☐☐☐☐☐

Kod egzaminatora ☐☐☐☐☐☐

Data egzaminu ☐☐ ☐☐ ☐☐☐☐
Dzień Miesiąc Rok

Godzina rozpoczęcia egzaminu ☐☐ : ☐☐

Numer *PESEL* zdającego*											Numer stanowiska		

* w przypadku braku numeru *PESEL* – seria i numer paszportu lub innego dokumentu potwierdzającego tożsamość

Więcej arkuszy znajdziesz na stronie: arkusze.pl

Egzaminatorze!

- Oceniaj prace zdających rzetelnie i z zaangażowaniem. Dokumentuj wyniki oceny.
- Stosuj przyjęte zasady oceniania w sposób obiektywny.
- Jeżeli zdający, wykonując zadanie egzaminacyjne, uzyskuje inne rezultaty albo pożądane rezultaty uzyskuje w inny sposób niż uwzględniony w zasadach oceniania lub przedstawia nietypowe rozwiązanie, ale zgodnie ze sztuką w zawodzie, to nadal oceniaj zgodnie z kryteriami zawartymi w zasadach oceniania. Informacje o tym, że zasady oceniania nie przewidują zaistniałej sytuacji, przekaż niezwłocznie w formie pisemnej notatki do Przewodniczącego Zespołu Egzaminacyjnego z prośbą o przekazanie jej do Okręgowej Komisji Egzaminacyjnej. Notatka może być sporządzona odręcznie w trybie roboczym.
- Informuj przewodniczącego zespołu nadzorującego o wszystkich nieprawidłowościach zaistniałych w trakcie egzaminu, w tym w szczególności o naruszeniach przepisów bezpieczeństwa i higieny pracy i o podejrzeniach niesamodzielności w wykonaniu zadania przez zdającego.

Więcej arkuszy znajdziesz na stronie: arkusze.pl

		Numer stanowiska					

	Elementy podlegające ocenie/kryteria oceny	*Egzaminator wpisuje **T**, jeżeli zdający spełnił kryterium albo **N**, jeżeli nie spełnił*					
	Rezultat 1. Parametry projektowanej sieci gazowej niskiego ciśnienia *W tabeli 4 zapisane wartości:*						
1	w kol. 03 - Q_O [m^3/h], dla odcinka 2-4: **40**						
2	w kol. 03 - Q_O [m^3/h], dla odcinka 2-3: **10**						
3	w kol. 05 - L_O [m], dla odcinka 2-4: **110**, dla odcinka 2-3: **110**, dla odcinka 1-2: **220**						
4	w kol. 06 - DN [mm], dla odcinka 2-4: **110**						
5	w kol. 06 - DN [mm], dla odcinka 2-3: **63**						
6	w kol. 06 - DN [mm], dla odcinka 1-2: **160**						
7	w kol. 07 - Δp/m [Pa/m], dla odcinka 2-4: **0,3**						
8	w kol. 07 - Δp/m [Pa/m], dla odcinka 2-3: **0,3**						
9	w kol. 07 - Δp/m [Pa/m], dla odcinka 1-2: **0,2**						
10	całkowitej straty ciśnienia w projektowanym układzie sieci gazowej $\Delta p_{cał}$ [Pa]: **110**						

Więcej arkuszy znajdziesz na stronie: arkusze.pl

		Numer stanowiska					
Rezultat 2. Obliczenia średniej prędkości przepływu gazu dla odcinka gazociągu 2-4 *W tabeli 5 zapisane wartości:*							
1	w kol. 03 - SDR [-]: **11**						
2	w kol. 04 - e [mm]: **10**						
3	w kol. 05 - d_w [mm]: **90**						
4	w kol. 06 - s [mm^2] : **6358,5**						
5	w kol. 07 - w_g [m/s]: **1,75**						
Rezultat 3. Dobór wielkości gazomierza miechowego dla odbiorcy przemysłowego *W tabeli 6 zapisane:*							
1	wartość minimalnego zapotrzebowania na gaz urządzenia technologicznego [m^3/h]: **0,2**						
2	wartość maksymalnego zapotrzebowania na gaz urządzeń technologicznych [m^3/h]: **20**						
3	wartość dolnej granicy obciążeń pomiarowych Q_{min} [m^3/h]: **0,16**						
4	wartość górnej granicy obciążeń pomiarowych Q_{max} [m^3/h]: **25**						
5	oznaczenie wielkości dobranego gazomierza: **G16**						

Więcej arkuszy znajdziesz na stronie: arkusze.pl

		Numer stanowiska					
Rezultat 4: Odcinki rur przygotowane do montażu gazociągu *Uwaga! Należy ocenić przed procesem zgrzewania, po podniesieniu ręki przez zdającego.*							
1	Odcinki rur przycięte prostopadle do ich osi						
2	Końce rur od wewnątrz pozbawione zanieczyszczeń, wiórów						
Rezultat 5: Wykonany fragment gazociągu *Uwaga! Numerację kolan oraz oznaczenie odcinków gazociągu przedstawiono na rysunku.*							
1	Kolano 1 zostało zgrzane z odcinkami (A i B) rur PE, widoczne są dwie wypływki świadczące o prawidłowo wykonanym połączeniu						
2	Kolano 2 zostało zgrzane z odcinkami (B i C) rur PE, widoczne są dwie wypływki świadczące o prawidłowo wykonanym połączeniu						
3	Kolano 3 zostało zgrzane z odcinkami (C i D) rur PE, widoczne są dwie wypływki świadczące o prawidłowo wykonanym połączeniu						
4	Kolano 4 zostało zgrzane z odcinkami (D i E) rur PE, widoczne są dwie wypływki świadczące o prawidłowo wykonanym połączeniu						
5	Zaznaczona (widoczna) jest głębokość wsunięcia rur z obu stron każdego kolana						
6	Widoczna jest usunięta powierzchnia końców odcinków rur, na długości nie mniejszej niż 1 cm, na każdym odcinku rur od strony każdego kolana						
7	Długości odcinków gazociągu A i E wynoszą **50** ±1 cm						
8	Długości odcinków gazociągu B i D wynoszą **30** ±1 cm						
9	Długość odcinka gazociągu C wynosi **40** ±1 cm						

Więcej arkuszy znajdziesz na stronie: arkusze.pl

		Numer stanowiska					

Przebieg 1: Proces zgrzewania elektrooporowego
Uwaga! Zdający po wykonaniu obróbki rur zgłasza gotowość do wykonania zgrzewania przez podniesienie ręki.
Po dokonaniu oceny rezultatu 4 należy poinformować zdającego, aby przystąpił do procesu zgrzewania.

Zdający:

1	przed przystąpieniem do zgrzewania sprawdził stan elektrozgrzewarki i przewodów						
2	przemył chusteczkami nasączonymi alkoholem miejsca przygotowane do zgrzewania						
3	miał założone rękawice ochronne podczas zgrzewania elektrooporowego						
4	uporządkował stanowisko pracy po wykonaniu zadania, odpady umieścił w odpowiednim pojemniku						

Egzaminator …… .....

imię i nazwisko *data i czytelny podpis*

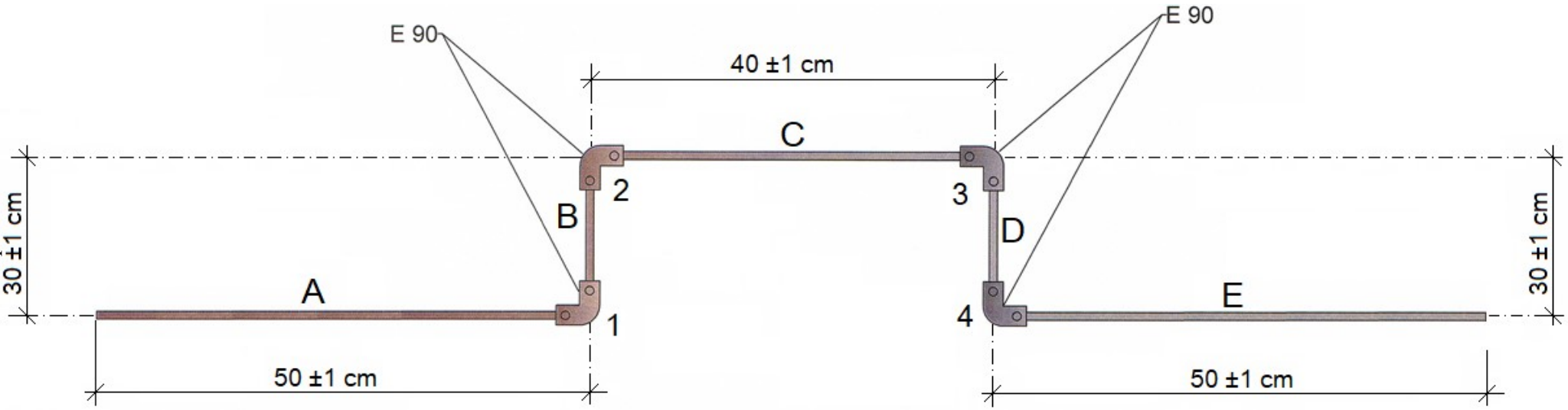

Rysunek. Fragment gazociągu PE DN 25

Więcej arkuszy znajdziesz na stronie: arkusze.pl