Więcej arkuszy znajdziesz na stronie: arkusze.pl

Układ graficzny © CKE 2019

CENTRALNA KOMISJA EGZAMINACYJNA

EGZAMIN POTWIERDZAJĄCY KWALIFIKACJE W ZAWODZIE
Rok 2021
ZASADY OCENIANIA

Arkusz zawiera informacje prawnie chronione do momentu rozpoczęcia egzaminu

Nazwa kwalifikacji: **Montaż i eksploatacja urządzeń i systemów sterowania ruchem kolejowym**
Oznaczenie arkusza: **EE.23-01-21.06-SG**
Oznaczenie kwalifikacji: **EE.23**
Numer zadania: **01**
Wersja arkusza: **SG**

PODSTAWA PROGRAMOWA 2017

Wypełnia egzaminator

Kod ośrodka ☐☐☐☐☐☐ – ☐☐☐☐☐

Kod egzaminatora ☐☐☐☐☐☐

Data egzaminu ☐☐ ☐☐ ☐☐☐☐
Dzień Miesiąc Rok

Godzina rozpoczęcia egzaminu ☐☐ : ☐☐

Numer *PESEL* zdającego*											Numer stanowiska		

* w przypadku braku numeru *PESEL* – seria i numer paszportu lub innego dokumentu potwierdzającego tożsamość

Więcej arkuszy znajdziesz na stronie: arkusze.pl

Egzaminatorze!

- Oceniaj prace zdających rzetelnie i z zaangażowaniem. Dokumentuj wyniki oceny.
- Stosuj przyjęte zasady oceniania w sposób obiektywny.
- Jeżeli zdający, wykonując zadanie egzaminacyjne, uzyskuje inne rezultaty albo pożądane rezultaty uzyskuje w inny sposób niż uwzględniony w zasadach oceniania lub przedstawia nietypowe rozwiązanie, ale zgodnie ze sztuką w zawodzie, to nadal oceniaj zgodnie z kryteriami zawartymi w zasadach oceniania. Informacje o tym, że zasady oceniania nie przewidują zaistniałej sytuacji, przekaż niezwłocznie w formie pisemnej notatki do Przewodniczącego Zespołu Egzaminacyjnego z prośbą o przekazanie jej do Okręgowej Komisji Egzaminacyjnej. Notatka może być sporządzona odręcznie w trybie roboczym.
- Informuj przewodniczącego zespołu nadzorującego o wszystkich nieprawidłowościach zaistniałych w trakcie egzaminu, w tym w szczególności o naruszeniach przepisów bezpieczeństwa i higieny pracy i o podejrzeniach niesamodzielności w wykonaniu zadania przez zdającego.

Więcej arkuszy znajdziesz na stronie: arkusze.pl

		Numer stanowiska					

	Elementy podlegające ocenie/kryteria oceny	*Egzaminator wpisuje **T**, jeżeli zdający spełnił kryterium albo **N**, jeżeli nie spełnił*					
Rezultat 1: Zmontowany układ do testowania urządzenia zasilającego impulsowo latarki oświetlenia zapór drogowych							
1	Na szynie TH-35 zamontowany jest przycisk sterowniczy sterujący zgodnie z rysunkiem 1.						
2	Na szynie TH-35 zamontowany jest bezpiecznik z wkładką topikową zgodnie z rysunkiem 1.						
3	Na szynie TH-35 zamontowany jest zasilacz zgodnie z rysunkiem 1.						
4	Zacisk + zasilacza podłączony jest do listwy + 24 V DC, zacisk - zasilacza podłączony jest do listwy "-" 0 V DC						
5	Bezpiecznik z wkładką topikową podłączony jest zgodnie z rysunkiem 2.						
6	Przycisk sterujący podłączony jest zgodnie z rysunkiem 2.						
7	Latarki H1 i H2 podłączone są do wyjścia z napięciem pulsującym, przerywanym impulsującego urządzenia zasilającego impulsów latarki oświetlenia zapór drogowych i do listwy 0 V DC						
8	Latarka H3 podłączona jest zgodnie z rysunkiem 2.						
9	Zacisk zasilający - 0 V DC urządzenia zasilającego impulsowo latarki oświetlenia zapór drogowych podłączony jest do listwy - 0 V DC						
10	Wszystkie połączenia z listwą + 24 V DC wykonane są przewodem w kolorze czerwonym, wszystkie połączenia z listwą - 0 V DC wykonane są przewodem w kolorze niebieskim, pozostałe połączenia wykonane są przewodem w kolorze czarnym						

Więcej arkuszy znajdziesz na stronie: arkusze.pl

		Numer stanowiska					

Rezultat 2: Sprawdzenie działania układu do testowania urządzenia zasilającego impulsowo latarki oświetlenia zapór drogowych							
Za stan faktyczny należy przyjąć wynik sprawdzenia otrzymany przez egzaminatora. *Zdający w tabeli 1. zapisał wynik sprawdzenia w wierszu*							
1	1. zgodny ze stanem faktycznym						
2	2. zgodny ze stanem faktycznym						
3	3. zgodny ze stanem faktycznym						
4	4. zgodny ze stanem faktycznym						
5	5. zgodny ze stanem faktycznym						
Rezultat 3: Ocena zgodności parametrów funkcjonalnych układu do testowania urządzenia zasilającego impulsowo latarki oświetlenia zapór drogowych z warunkami określonymi w Rozporządzeniu							
Za stan faktyczny należy przyjąć wynik oceny wykonanej przez egzaminatora. *Zdający w tabeli 2. zapisał w wierszu*							
1	1. wymagania zgodnie z Rozporządzeniem dla świateł na drągach pół rogatki stosowanych na przejeździe kolejowo-drogowym kat. B						
2	1. ocenę zgodności z wymaganiami Rozporządzenia zgodną ze stanem faktycznym						
3	2. wymagania zgodnie z Rozporządzeniem dla świateł na drągach rogatki stosowanych na przejeździe kolejowo-drogowym kat. B						
4	2. ocenę zgodności z wymaganiami Rozporządzenia zgodną ze stanem faktycznym						
5	3. wymagania zgodnie z Rozporządzeniem dla świateł na drągach rogatki stosowanych na przejeździe kolejowo-drogowym kat. B						
6	3. ocenę zgodności z wymaganiami Rozporządzenia zgodną ze stanem faktycznym						
7	4. wymagania zgodnie z Rozporządzeniem dla świateł na drągach rogatki stosowanych na przejeździe kolejowo-drogowym kat. B						
8	4. ocenę zgodności z wymaganiami Rozporządzenia zgodną ze stanem faktycznym						

		Numer stanowiska					

Przebieg 1: Przebieg montażu układu do testowania urządzenia zasilającego impulsowo latarki oświetlenia zapór drogowych							
Zdający:							
1	wszystkie czynności montażowe wykonywał przy wyłączonym napięciu zasilającym						
2	posługiwał się narzędziami bezpiecznie						
3	posługiwał się narzędziami zgodnie z ich przeznaczeniem						

Egzaminator …… .....

imię i nazwisko *data i czytelny podpis*

Więcej arkuszy znajdziesz na stronie: arkusze.pl

Więcej arkuszy znajdziesz na stronie: arkusze.pl

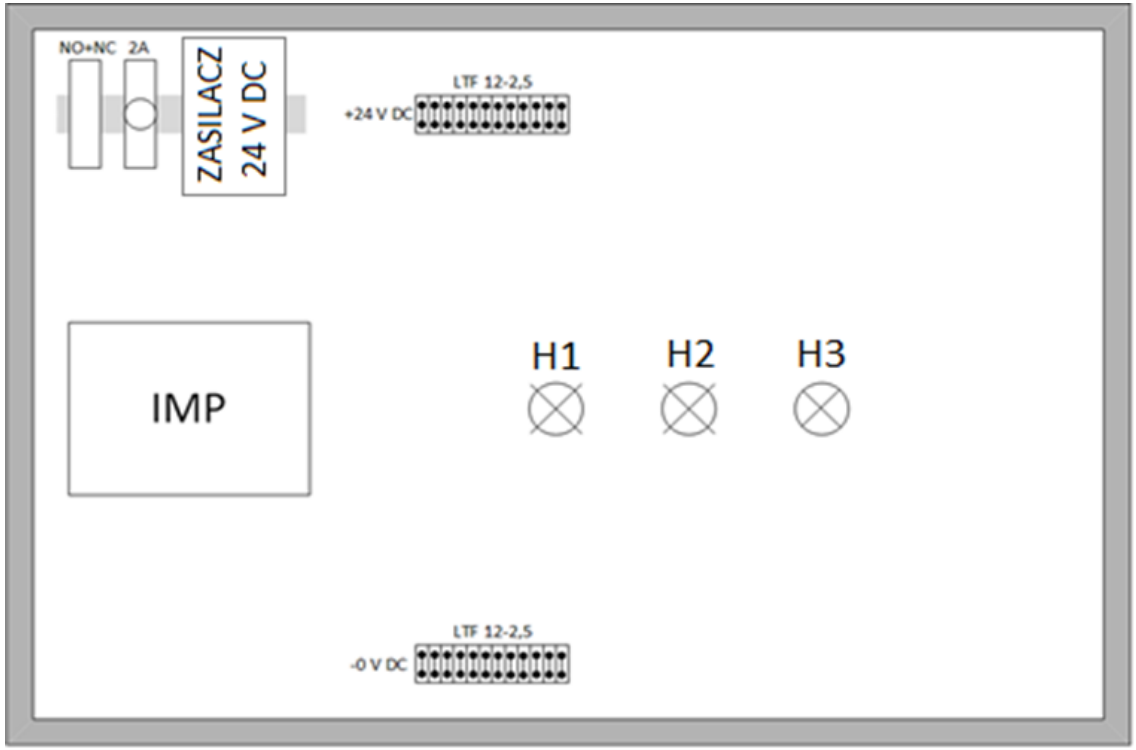

Rysunek 1. Rozmieszczenie elementów układu do testowania urządzenia zasilającego impulsowo latarki oświetlenia zapór drogowych

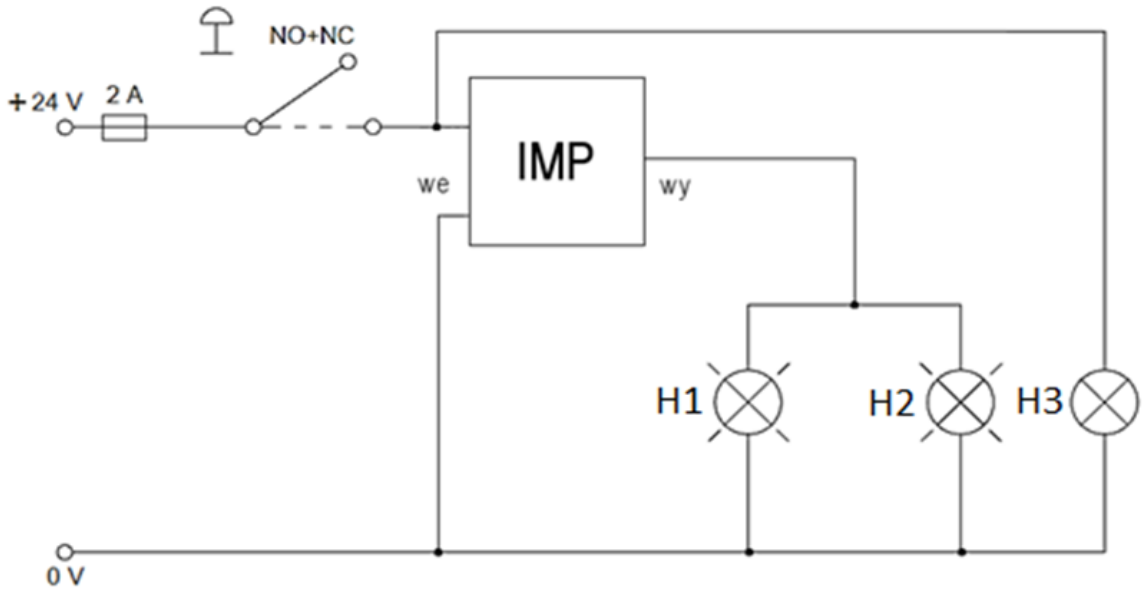

Rysunek 2. Schemat połączeń elektrycznych układu do testowania urządzenia zasilającego impulsowo latarki oświetlenia zapór drogowych

Więcej arkuszy znajdziesz na stronie: arkusze.pl