CENTRALNA KOMISJA EGZAMINACYJNA

Arkusz zawiera informacje prawnie chronione do momentu rozpoczęcia egzaminu

Nazwa kwalifikacji: **Montaż i obsługa maszyn i urządzeń**
Oznaczenie kwalifikacji: **MG.17**
Numer zadania: **01**
Wersja arkusza: **SG**

Wypełnia zdający

Numer PESEL zdającego* | | | | | | | | | | |

Miejsce na naklejkę z numerem PESEL i z kodem ośrodka

Czas trwania egzaminu: **120** minut. MG.17-01-22.06-SG

EGZAMIN POTWIERDZAJĄCY KWALIFIKACJE W ZAWODZIE

Rok 2022

CZĘŚĆ PRAKTYCZNA

PODSTAWA PROGRAMOWA 2017

Instrukcja dla zdającego

1. Na pierwszej stronie arkusza egzaminacyjnego wpisz w oznaczonym miejscu swój numer PESEL i naklej naklejkę z numerem PESEL i z kodem ośrodka.
2. Na KARCIE OCENY w oznaczonym miejscu przyklej naklejkę z numerem PESEL oraz wpisz:
   - swój numer PESEL*,
   - oznaczenie kwalifikacji,
   - numer zadania,
   - numer stanowiska.
3. KARTĘ OCENY przekaż zespołowi nadzorującemu.
4. Sprawdź, czy arkusz egzaminacyjny zawiera 3 strony i nie zawiera błędów. Ewentualny brak stron lub inne usterki zgłoś przez podniesienie ręki przewodniczącemu zespołu nadzorującego.
5. Zapoznaj się z treścią zadania oraz stanowiskiem egzaminacyjnym. Masz na to 10 minut. Czas ten nie jest wliczany do czasu trwania egzaminu.
6. Czas rozpoczęcia i zakończenia pracy zapisze w widocznym miejscu przewodniczący zespołu nadzorującego.
7. Wykonaj samodzielnie zadanie egzaminacyjne. Przestrzegaj zasad bezpieczeństwa i organizacji pracy.
8. Jeżeli w zadaniu egzaminacyjnym występuje polecenie „zgłoś gotowość do oceny przez podniesienie ręki”, to zastosuj się do polecenia i poczekaj na decyzję przewodniczącego zespołu nadzorującego.
9. Po zakończeniu wykonania zadania pozostaw rezultaty oraz arkusz egzaminacyjny na swoim stanowisku lub w miejscu wskazanym przez przewodniczącego zespołu nadzorującego.
10. Po uzyskaniu zgody zespołu nadzorującego możesz opuścić salę/miejsce przeprowadzania egzaminu.

Powodzenia!

** w przypadku braku numeru PESEL – seria i numer paszportu lub innego dokumentu potwierdzającego tożsamość*

Układ graficzny
© CKE 2020

Więcej arkuszy znajdziesz na stronie: arkusze.pl

Zadanie egzaminacyjne

Dokonaj przeglądu, naprawy i konserwacji wyciągarki linowej ręcznej przedstawionej na rysunku 1. Następnie przymocuj wyciągarkę do blachy chwytnej przedstawionej na rysunku 2, tak aby krawędź A pokrywała się z krawędzią blachy od strony wymiaru D. Wyciągarka powinna być usytuowana symetrycznie względem osi blachy. Odgięcie blachy powinno być skierowane w kierunku przeciwnym niż wyciągarka. Do przymocowania zastosuj trzy śruby. Materiały do montażu, narzędzia monterskie, skrawające i pomocnicze oraz przyrządy pomiarowe znajdują się na przygotowanym stanowisku. Przymocowaną do blachy wyciągarkę i arkusz egzaminacyjny pozostaw na stanowisku.

Podczas wykonywania przeglądu, naprawy i konserwacji przestrzegaj przepisów bezpieczeństwa i higieny pracy. Uporządkuj stanowisko pracy.

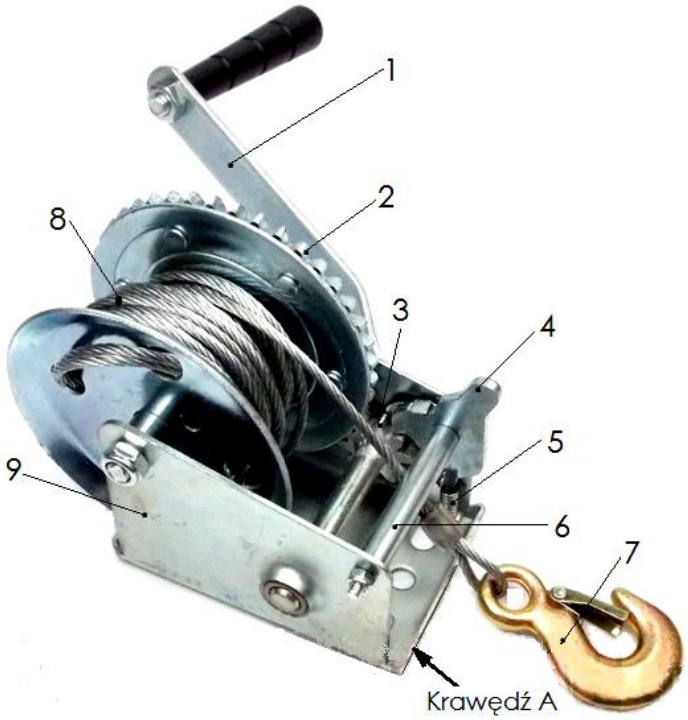

Nr cz.	Nazwa części	Sztuk	Materiał	Uwagi
9	Podstawa wyciągarki	1	stal	
8	Lina	1	stal	
7	Hak	1	żeliwo	
6	Oś zapadki zabezpieczającej	1	stal	
5	Sprężyna zapadki	1	stal	
4	Zapadka zabezpieczająca	1	stal	
3	Zębatka napędzana	1	stal	
2	Zębatka napędzająca	1	stal	
1	Korba	1	stal	

Podziałka	Nazwa urządzenia	Nr rys.
	Wyciągarka linowa ręczna	**WL-001**

Rysunek 1. Wyciągarka linowa ręczna

Więcej arkuszy znajdziesz na stronie: arkusze.pl

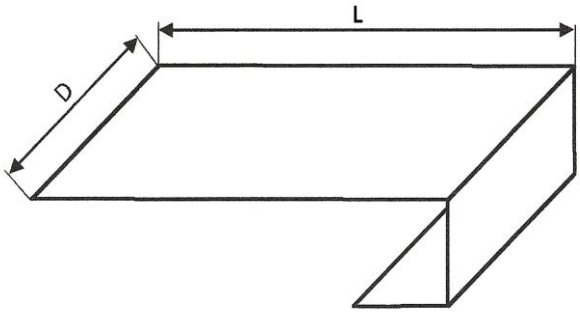

Rysunek 2. Blacha chwytna

Wymiary blachy:

- L = długość podstawy wyciągarki + 100 mm,
- D = szerokość podstawy wyciągarki,
- grubość blachy 2 mm.

Czas przeznaczony na wykonanie zadania wynosi 120 minut.

Ocenie podlegać będą 2 rezultaty:

- wyciągarka linowa po naprawie,
- zamontowana blacha chwytna

  oraz

  przebieg wykonania przeglądu, naprawy i konserwacji wyciągarki linowej.

Więcej arkuszy znajdziesz na stronie: arkusze.pl